SEKURE
TUTELA LA VITA

Linea CIVILE
TOMY

UNI EN 795:2012			UNI EN 16415:2013			UNI 11578:2015		
TIPO A	TIPO C	TIPO D	TIPO A	TIPO C	TIPO D	TIPO A	TIPO C	TIPO D

Art. **GAN.XA2.TO11F1**
(foro singolo)

Max. 1 OPERATORE

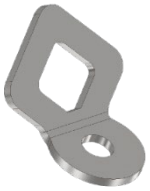

Art. **GAN.XA2.TO11F2**
(foro doppio)

Max. 2 OPERATORI

Art. **GAN.XA6.TO12C1**
(Piastra Singolo Cordino)

Art. **GAN.XA6.TO12C2**
(Piastra Doppio Cordino)

Max. 2 OPERATORI

Art. **GAN.XA6.TO13P06**
(Gancio passo foro 60 mm con cordino lunghezza 600 mm)

Art. **GAN.XA6.TO13P15**
(Gancio passo foro 150 mm con cordino lunghezza 600 mm)

Art. **GAN.XA6.TO13P20**
(Gancio passo foro 200 mm con cordino lunghezza 600 mm)

Art. **GAN.XA2.TOK700**
(Gancio foro singolo con cordino lunghezza 700 mm)

Max. 2 OPERATORI

TO011 - TO011DOUBLE - TO012 - TO013 sono dispositivi di TIPO A prodotti in Acciaio Inox.

TO011 e TO011 DOUBLE ideali per il fissaggio a parete e per formare linee di risalita, di transito o come ancoraggi puntuali nelle zone a rischio "effetto pendolo". Dispositivi dall'impatto visivo contenuto e dal piacevole design.

TO012 e TO013 ideali per il fissaggio su coperture inclinate con manto di copertura in coppi o tegole, prodotti con cordino singolo o doppio di 60 cm standard. Dispositivi ideali per formare linee di risalita, di transito o come ancoraggi puntuali nelle zone a rischio "effetto pendolo". Dispositivi dall'impatto visivo "ZERO" e dal piacevole design particolarmente indicati per l'edilizia residenziale Possono essere verniciate con colori RAL a richiesta.

L'installazione dei dispositivi SEKURE deve essere eseguita sulla base di un elaborato tecnico della copertura (ETC) redatto da tecnico progettista e il suo fissaggio deve essere verificato con calcolo strutturale eseguito da tecnico abilitato.

L'utilizzo dei dispositivi SEKURE è consentito solo ed esclusivamente a personale formato ed addestrato secondo la UNI 11560.

Nota: Si consiglia di eseguire le operazioni d'installazione dei dispositivi SEKURE da personale autorizzato con specifica formazione da parte del produttore come meglio indicato sulle norme UNI 11578:2015 e UNI 11560:2014

SEKURE S.r.l. – Via Borgo Padova n° 95 – Camposampiero (PD)

SEKURE
TUTELA LA VITA

Linea CIVILE
TOMY

TIPO DI FISSAGGIO / CARATTERISTICHE TECNICHE

FISSAGGIO SU CALCESTRUZZO GAN.XA2.TO11F1 GAN.XA2.TOK700 **n° 1 pezzo barre filettate Ø12** in acciaio zincato o acciaio inox L 150mm (lunghezza minima disponibile), ancorante con chimico in vinilestere. - GAN.XA2.TO11F2 GAN.XA6.TO12C1 GAN.XA6.TO12C1 GAN.XA6.TO13P06 GAN.XA6.TO13P15 GAN.XA6.TO13P20 **n° 2 pezzi barre filettate Ø12** in acciaio zincato o acciaio inox L 150mm (lunghezza minima disponibile), ancorante con chimico in vinilestere.	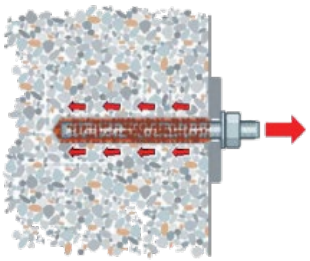
FISSAGGIO SU CALCESTRUZZO GAN.XA2.TO11F1 GAN.XA2.TOK700 **n° 1 ancorante pesante** in acciaio zincato o acciaio inox L 90mm (lunghezza minima disponibile) - GAN.XA2.TO11F2 GAN.XA6.TO12C1 GAN.XA6.TO12C1 GAN.XA6.TO13P06 GAN.XA6.TO13P15 GAN.XA6.TO13P20 **n° 2 ancorante pesante Ø12** in acciaio zincato o acciaio inox L 90mm (lunghezza minima disponibile)	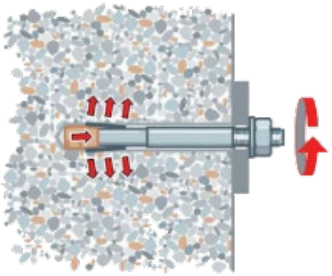
FISSAGGIO SU CALCESTRUZZO GAN.XA2.TO11F1 GAN.XA2.TOK700 **n° 1° ancorante a vite Ø12** in acciaio zincato o acciaio inox L 90mm (lunghezza minima disponibile) - GAN.XA2.TO11F2 GAN.XA6.TO12C1 GAN.XA6.TO12C1 GAN.XA6.TO13P06 GAN.XA6.TO13P15 GAN.XA6.TO13P20 **n° 2 ancorante a vite Ø12** in acciaio zincato o acciaio inox L 90mm (lunghezza minima disponibile)	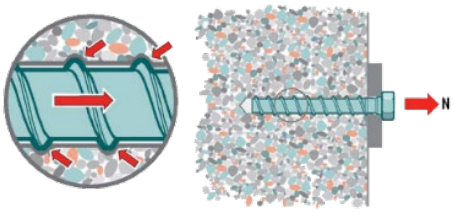

FISSAGGIO CON CONTROPIASTRA **n° 2 barre filettate Ø12** in acciaio zincato 8.8 o acciaio inox L Variabile a seconda dell'elemento da imbragare su supporto strutturale esistente (travetto in legno, trave in acciaio, travetto in cls armato ecc)	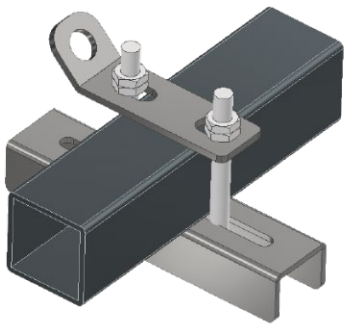
FISSAGGIO SU STRUTTURA IN LEGNO LAMELLARE GAN.XA2.TO11F1 GAN.XA2.TOK700 **n° 1 viti speciale per legno Ø10** in acciaio cementato L Variabile a seconda dello spessore di isolamento - GAN.XA2.TO11F2 GAN.XA6.TO12C1 GAN.XA6.TO12C1 GAN.XA6.TO13P06 GAN.XA6.TO13P15 GAN.XA6.TO13P20 **n° 1 viti speciale per legno Ø10** in acciaio cementato L Variabile a seconda dello spessore di isolamento	
FISSAGGIO SU STRUTTURA IN LEGNO MASSICCIO **n° 6 barre filettate Ø12** in acciaio zincato o acciaio inox L 150mm (lunghezza minima disponibile), ancorante con chimico in vinilestere	

Nota: Fissaggi da considerare su supporto in condizioni ottimali, senza degrado, senza fessurazioni o previa verifica di idoneità. Da dimensionare da parte di ingegnere abilitato
Il fissaggio deve essere effettuato mediante impegno di chiave dinamometrica per il controllo della copia di serraggio.